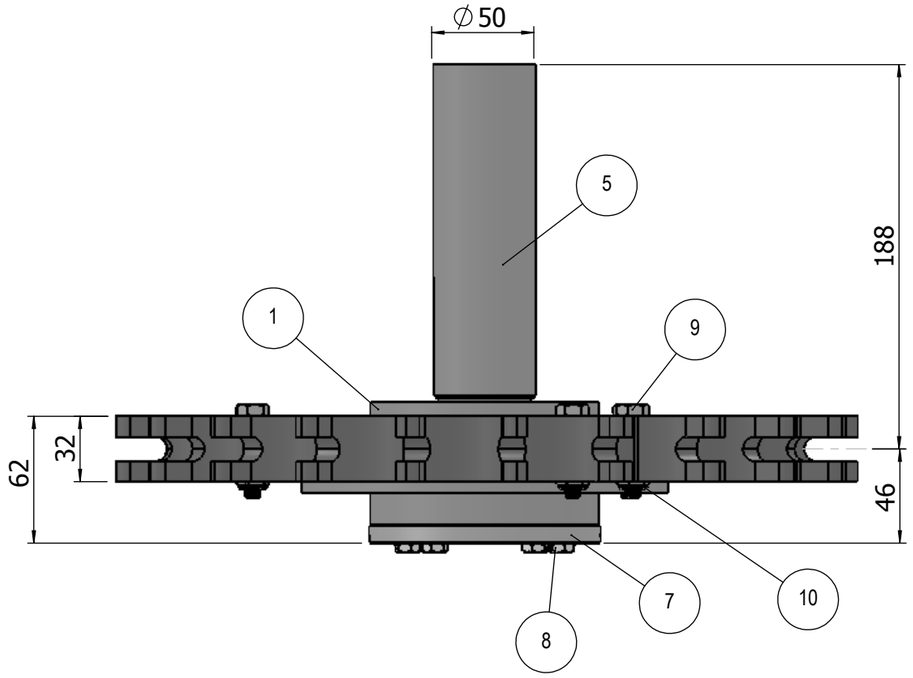

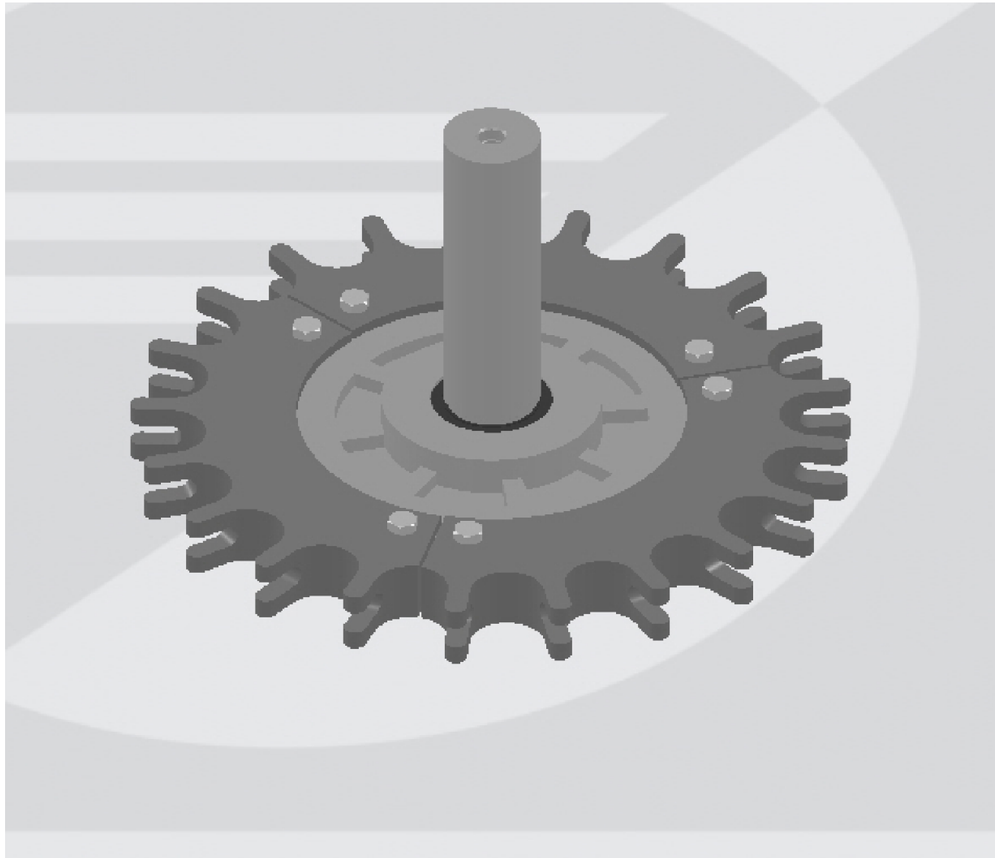

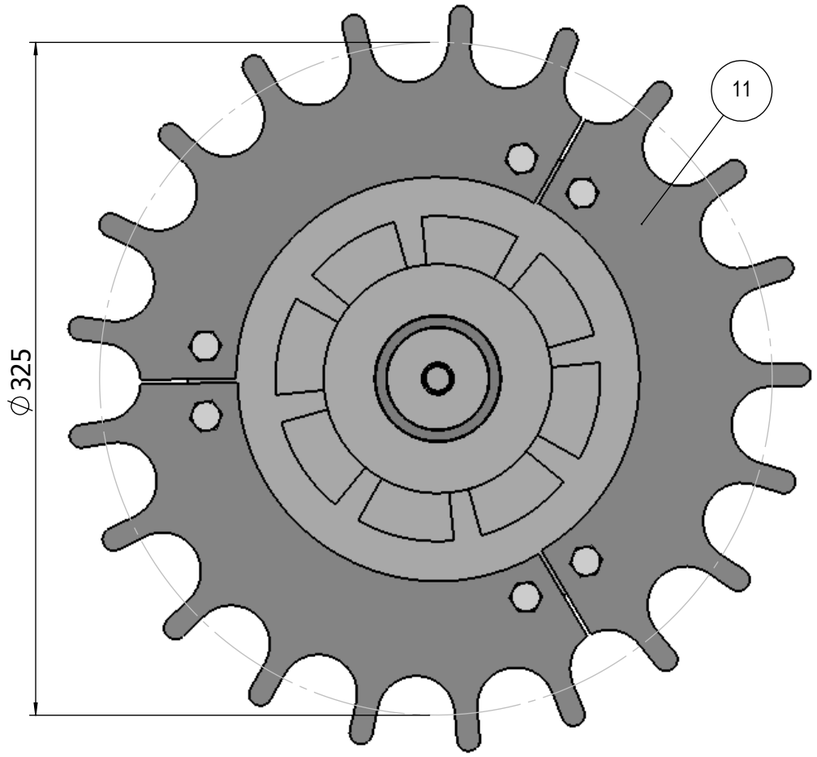

Características
Roda Guia Ø325mm desenvolvida para transmissão em Nóreas movimentadas por correntes padrão 8x25mm. São produzidas em Polímeros de Engenharia totalmente virgem e atóxico.
Vantagens
* Rápida Manutenção, podendo substituir todas as peças separadamente, quando danificadas. * Permite fácil Higienização e limpeza * Não oxida, não gera o zinabre (Oxidação do Aluminio) * Parafusos e Fixadores em aço inox. * Peças projetadas para uma maior resistência e vida util de todo conjunto transportador.
Especifícações
Diâmetro Primitivo: 325mm Passo : Multiplo de 2" (50,8mm) Castanha : Dupla dentada

Nº Item	Nome da Peça	QTD.
1	3000.00.172 - Miolo para Roda Guia	1
2	3000.00.052 - Rolamento 6208Z	2
3	3000.00.056 - Retentor	1
4	3000.00.168 - Separador para Rolamento	1
5	3000.00.013 Eixo Ø50mm	1
6	3000.00.055 - Anel Elástico E40	1
7	3000.00.171 - Tampa Miolo	1
8	3000.00.134 - Parafuso Sext. 1-4" x 3-4"	4
9	6360.08.453 - Parafuso Sext. M8 x 40mm	6
10	3000.00.138 - Porca Travante M8	6
11	6179.11.002 - - Castanha Dupla Dentada para Roda Guia - Motriz 325mm	3

Código	Descrição	Material	Cor	Peso	Temp. Trabalho
6310.02.033	Roda Guia Ø325mm Castanha Dupla Dentada	Polímeros de Engenharia	Cinza	4.690 Gramas	- 40 à 120° C

ADLIN

Descrição : Roda Guia Ø325mm Castanha Dupla Dentada | Aplicação : Transportador Aéreo | versão : A

Desenho : Maicon André Beiersdorf | Aprovado : Stephen Salai Stahelin | Data : 07 / 07 / 2014