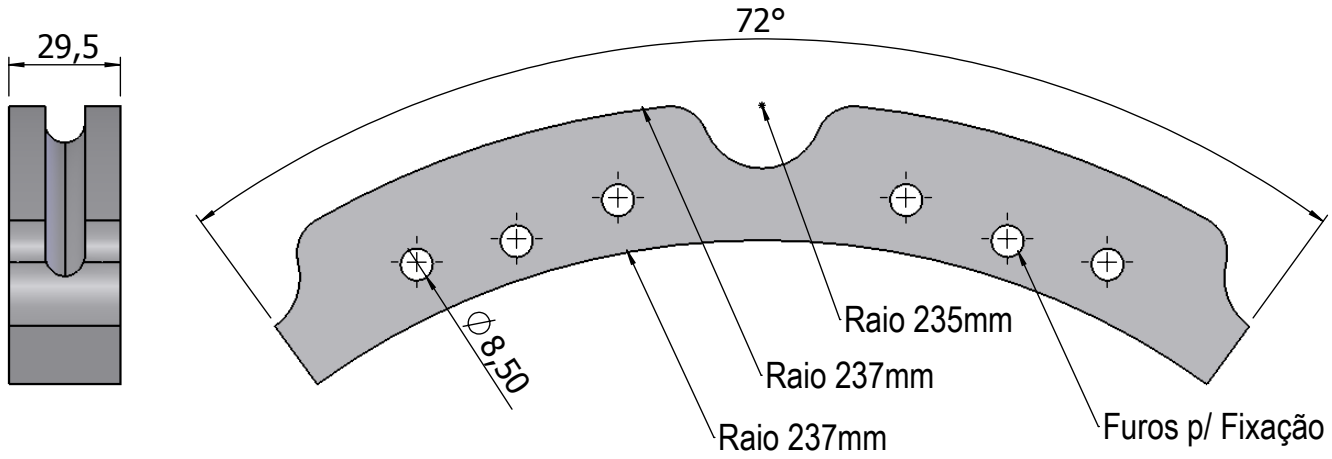


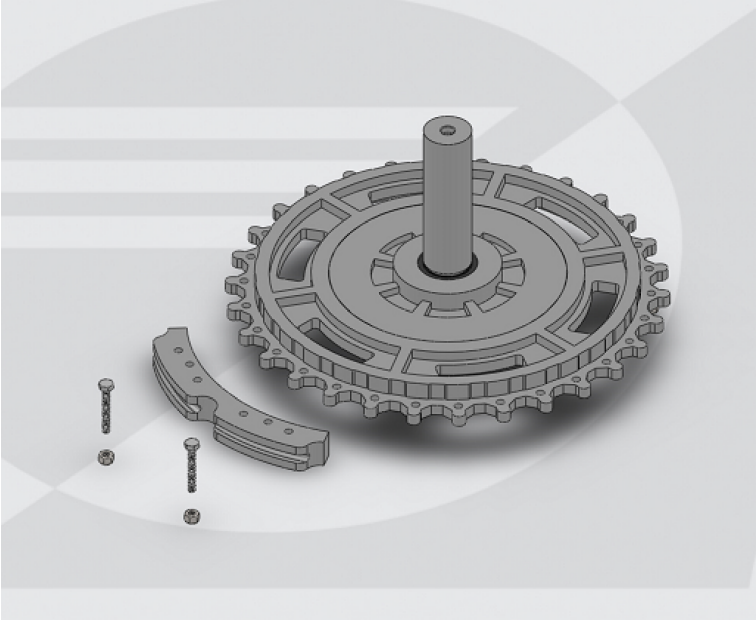

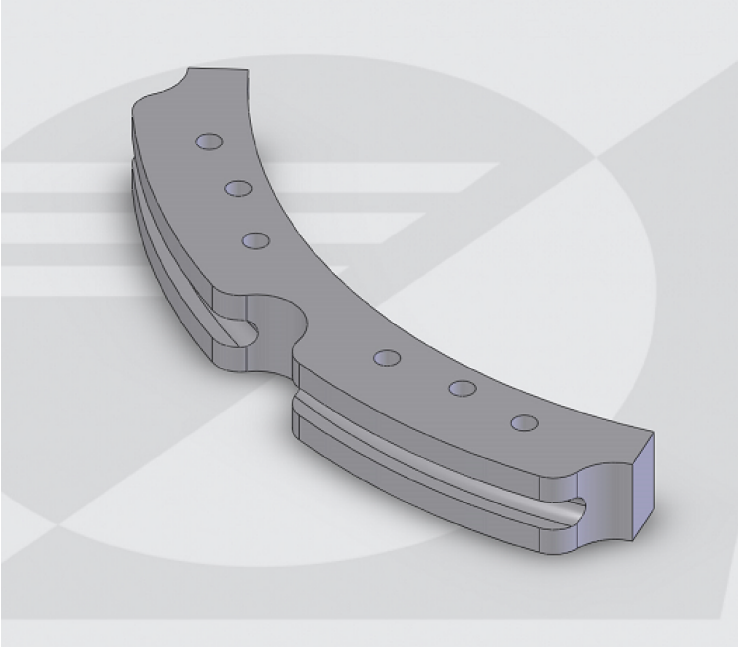

| Características |
|---|
| Castanha Dupla Passo 6" ( 152,4mm ) produzida em polímero de engenharia com reforço, para um maior rendimento e durabilidade. Utilizada para montagem em rodas Guia ou Motriz com diâmetro de 485mm. Utilizada para montagens de passo 6" ( 101,6mm ), podendo ser utilizada para seus múltiplos. |
| **Especifícações** |
| Passo: 6" ( 152,4mm ) - Múltiplos 12", 18", 24", Etc.<br>Fixação: 6 Furos Ø8,5mm |

| Código | Descrição | Material | Cor | Peso | Temp. Trabalho |
|---|---|---|---|---|---|
| 6176.11.006 | Castanha Dupla P.6" p/ Roda Guia / Motriz | Polímero de Engenharia | Cinza | 265 gramas | - 40 à 100° C |

ADLIN

Descrição : Castanha Dupla P. 6" p/ Roda Guia / Motriz 485mm | Aplicação : Transportador Aéreo | versão : A

Desenho : Maicon André Beiersdorf | Aprovado : Stephen Salai Stahelin | Data : 25 / 04 / 2014