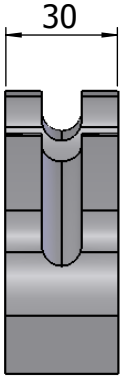

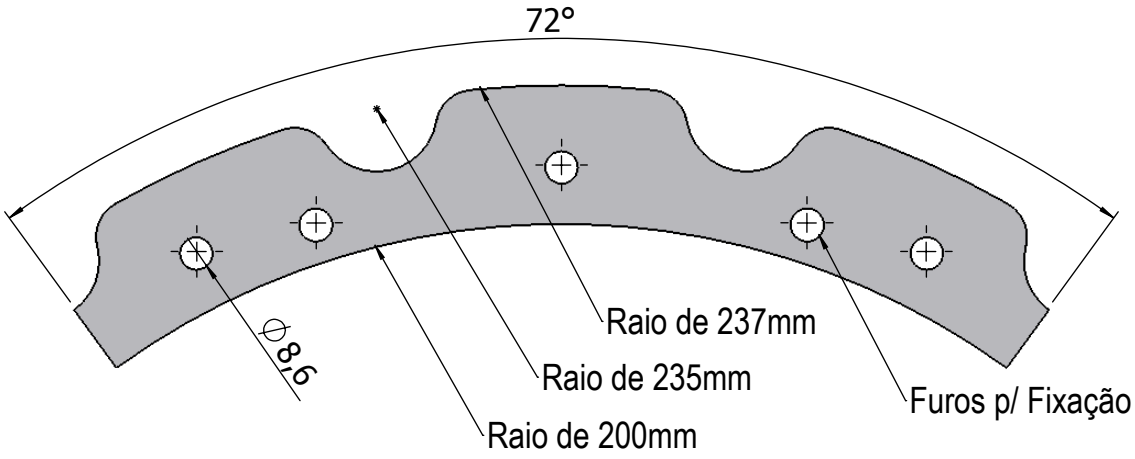

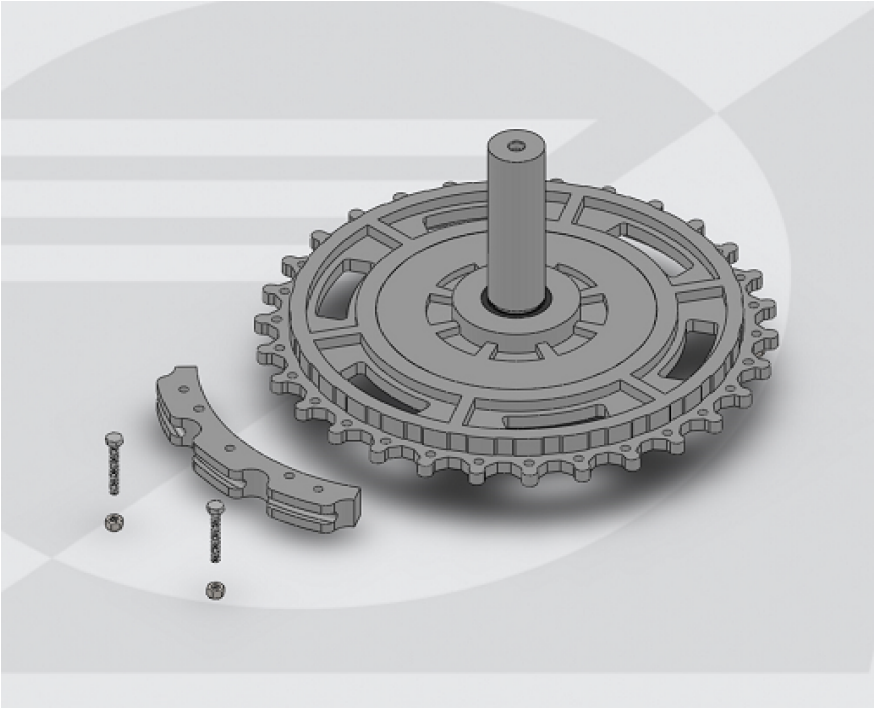

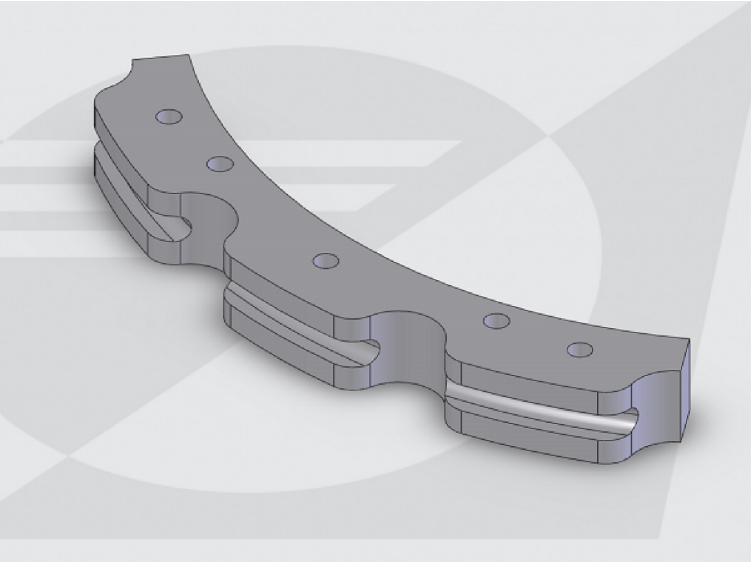

Características
Castanha Dupla Passo 4" (101,6mm) produzida em polímero de engenharia com reforço, para um maior rendimento e durabilidade. Utilizada para montagem em rodas Guia ou Motriz com diâmetro de 485mm. Utilizada para montagens de passo 4" (101,6mm), podendo ser utilizada para seus múltiplos.
Especifícações
Passo: 4" (101,6mm) - Múltiplos 8", 12", 16", Etc. Fixação: 5 Furos Ø8,6mm

Código	Descrição	Material	Cor	Peso	Temp. Trabalho
6174.11.004	Castanha Dupla P.4" p/ Roda Guia / Motriz	Polímero de Engenharia	Cinza	254 gramas	- 40 à 100° C

ADLIN

Descrição : Castanha Dupla P.4" p/ Roda Guia / Motriz 485mm | Aplicação : Transportador Aéreo | versão : A

Desenho : Maicon André Beiersdorf | Aprovado : Stephen Salai Stahelin | Data : 25 / 04 / 2014